●東部地区

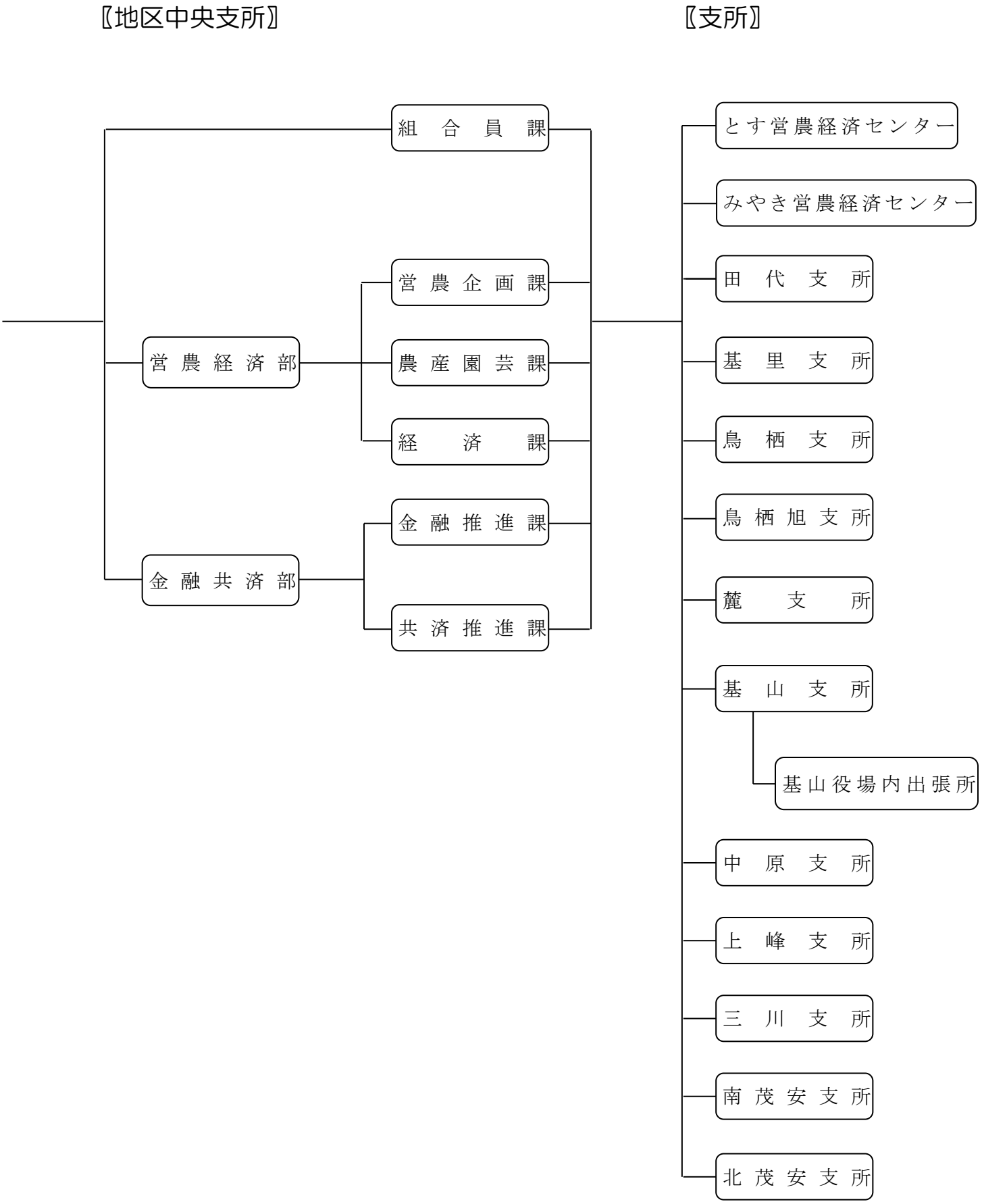
〖地区中央支所〗
〖支所〗
組合員課
営農経済部
営農企画課
農産園芸課
経済課
金融共済部
金融推進課
共済推進課
とす営農経済センター
みやき営農経済センター
田代支所
基里支所
鳥栖支所
鳥栖旭支所
麓支所
基山支所
基山役場内出張所
中原支所
上峰支所
三川支所
南茂安支所
北茂安支所